Icehaus
COOLING SYSTEMS

Nombre del proyecto: _____
Locación: _____
Item #: _____ Cant: _____
Modelo #: _____

Modelo:
ME-3P-SS-01

Mesa para ensaladas 3 puertas

3 puertas sólidas - 19.5 ft³

ICEHAUS
REFRIGERACIÓN

Características y beneficios

Estructura fuerte y duradera

- Estructura interior y exterior de acero inoxidable.
- Lámina de aluminio en la parte posterior.
- Tabla de corte de polietileno.

Temperatura

- Rango de temperatura de 33ºF~40ºF (0ºC~4ºC).

Funciones de fácil manejo

- Puertas con cierre automático con apertura a 90º.
- Estantes ajustables recubiertos de PVC de alta resistencia.
- Temperatura ajustable para calibración y punto de descongelación.

Ruedas con freno pre-instaladas.

Refrigerante R290.

Certificaciones

INTERTEK ETL SANITATION LISTED

INTERTEK ETL C US LISTED

Puertas	Parrillas	Insertos	Medida Insertos	HP	AMPS	Peso neto	Dimensiones (pulgadas)		
							Frente	Fondo	Altura
3	3	20	1/6	2/3	6.7	343.9 Lbs (156 Kg)	70.3″ (1787 mm)	29.5″ (750 mm)	41.5″ (1055 mm)

Comentarios:

Disponibilidad:

Modelo:
ME-3P-SS-01

Mesa para ensaladas 3 puertas

3 puertas sólidas - 19.5 ft³

Vistas

Vista Frontal

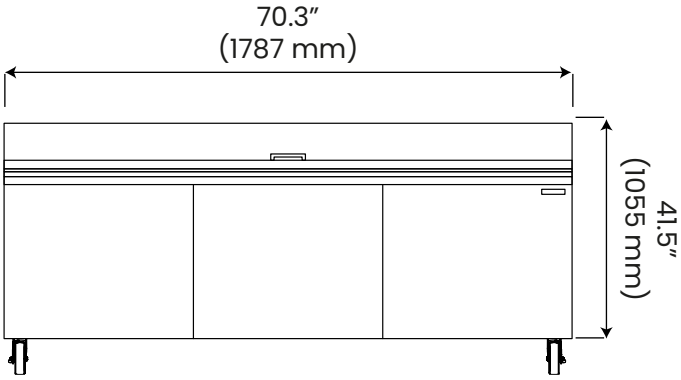

Vista lateral

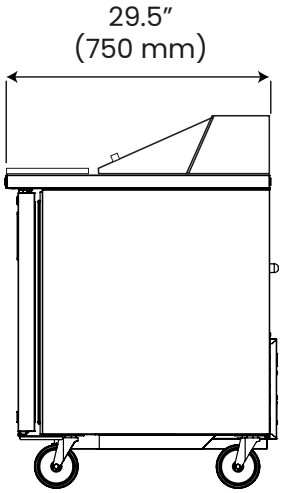

Vista insertos

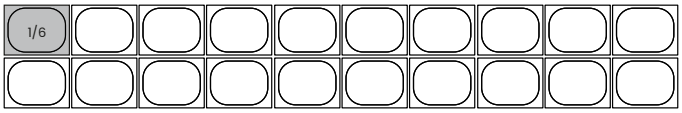

Especificaciones

Especificaciones eléctricas	
Voltaje	115 V / 60 Hz / 1 Ph
Tipo de conector	NEMA 5-15P
Refrigerante	R290

Especificaciones del producto	
Capacidad	19.5 ft³ (553 litros)
Peso bruto	383.6 Lb (174 Kg)

Dimensiones del empaque	
Dimensiones	F 75.5" (1920 mm) F 34.6" (880 mm) A 45.5" (1157 mm)

Icehaus
COOLING SYSTEMS